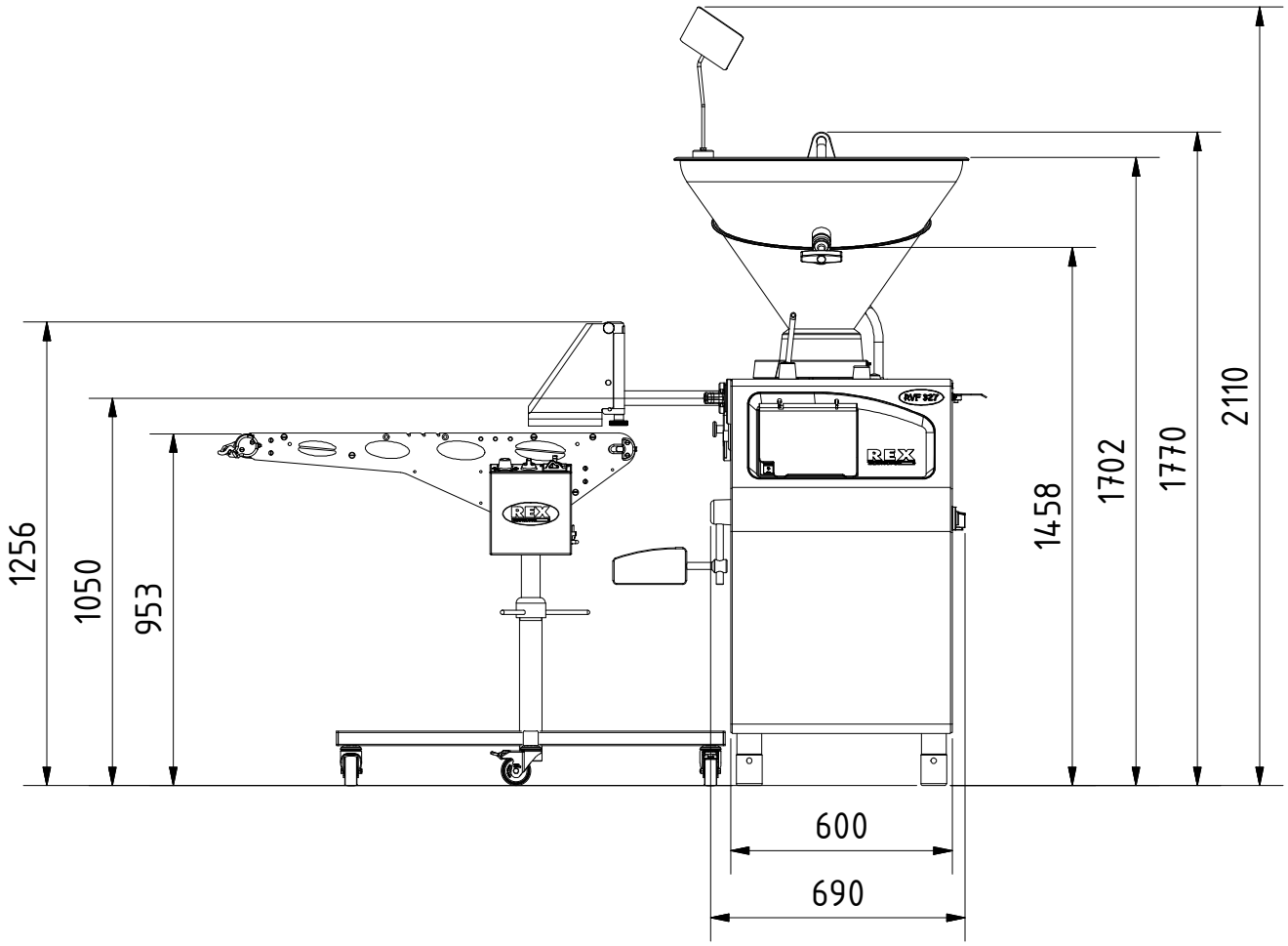
1256
1050
953
1458
1702
1770
2110
600
690
RVF 927
REX

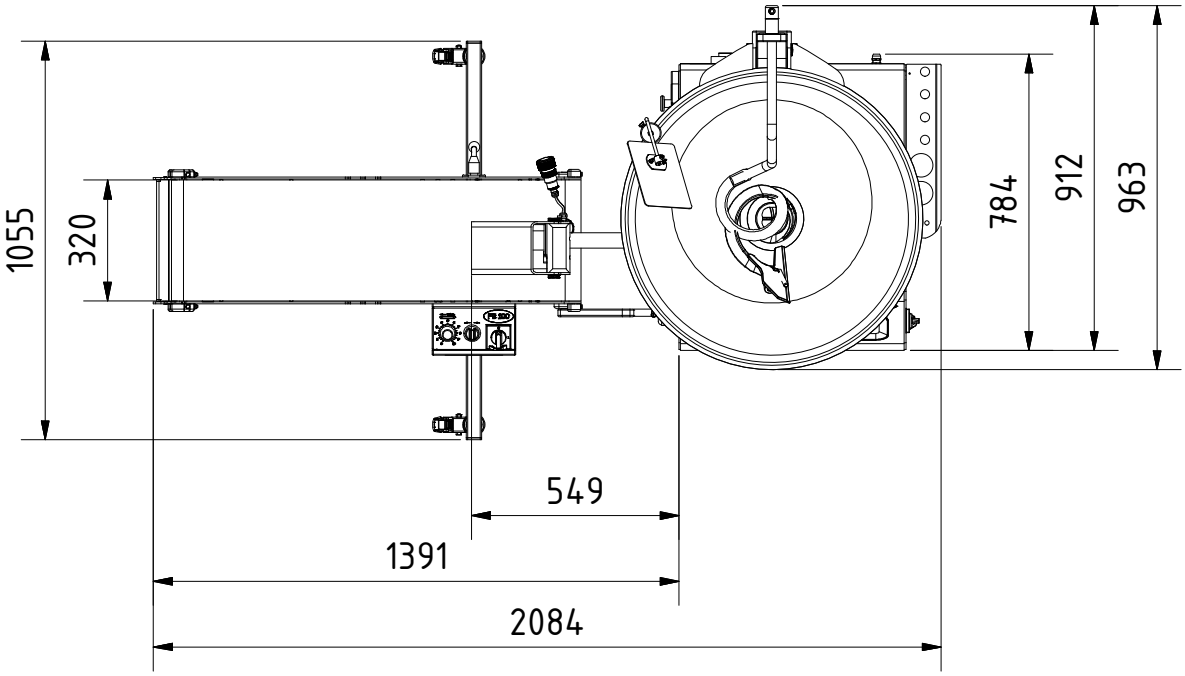
1055
320
784
912
963
549
1391
2084